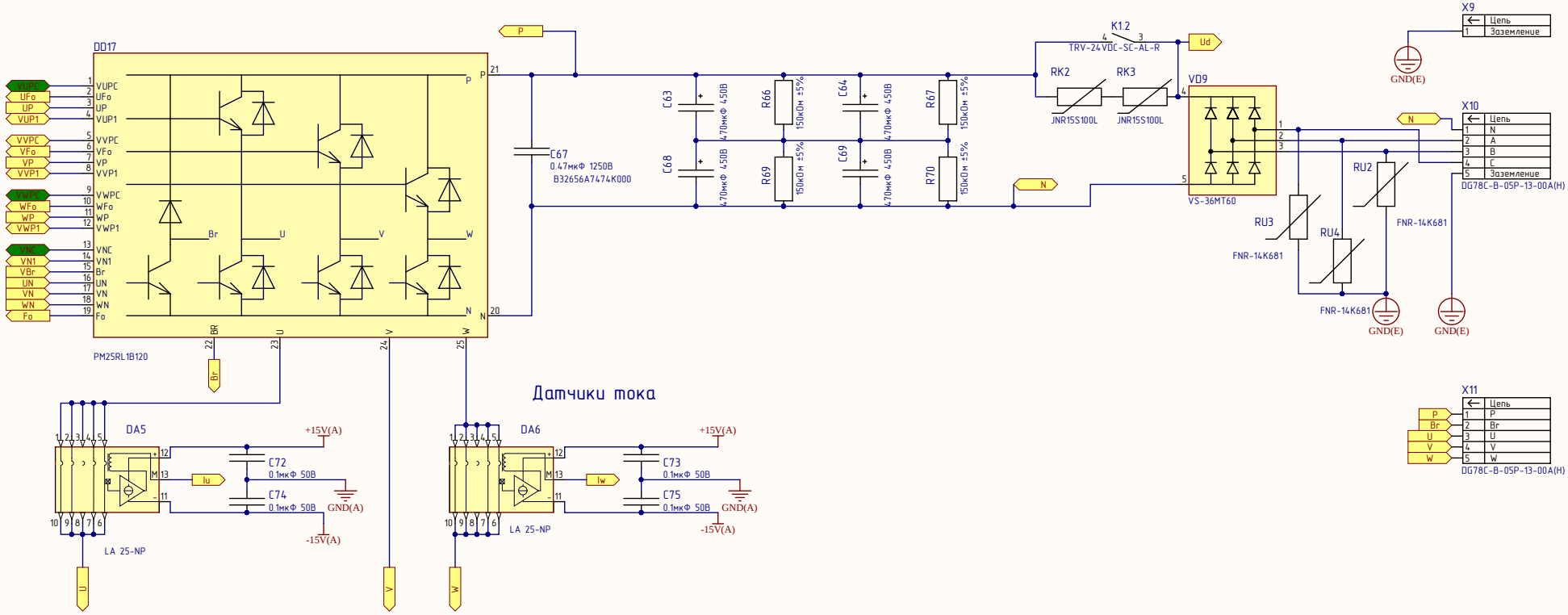

Датчик напряжения звена постоянного тока

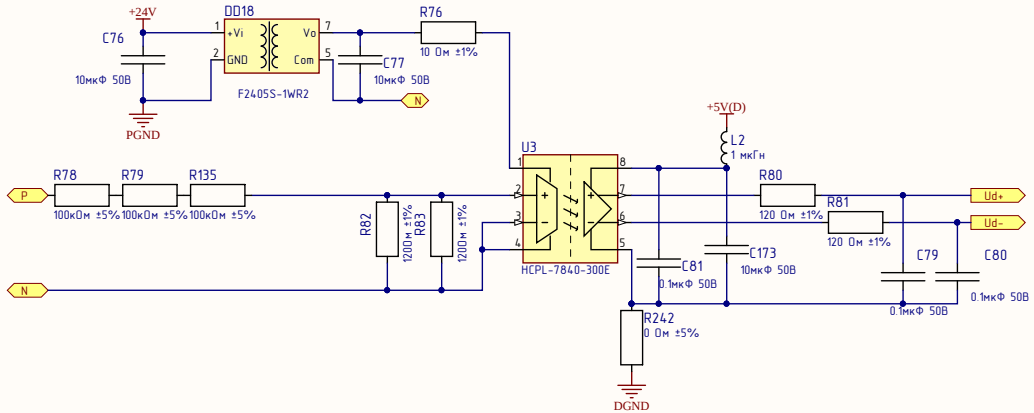

Плата печатная
ВКФП.687255.343

Изм.	Лист	№ докум.	Подп.	Дата
Разраб.		Шестак		
Пров.		Клюев		
Т.контр.		Обухов		
Н.контр.		Жарков		
Утв.		Анучин		

ВКФП.435221.342

Однопланный преобразователь

Схема электрическая принципиальная

Лит.	Масса	Масштаб
		1:1
Лист 1	Листов 7	

НПФ ВЕКТОР

Перв. примен. ВКФП.435221.342

Справ. №

Подп. и дата

Инв. № дубл.

Взам. инв. №

Подп. и дата

Инв. № подл.

Интерфейсы

Интерфейс CAN

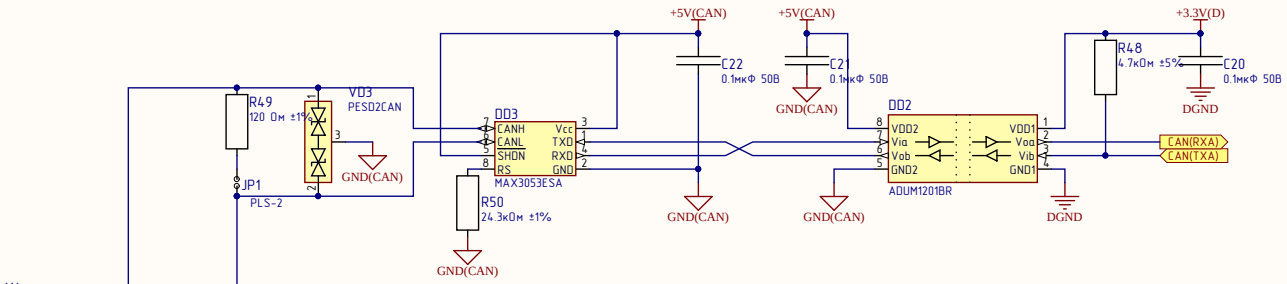

X4

Цепь	
CAN_H	1
CAN_L	2
GND	3
GND	4
A+	5
B-	6

PLD-6

Интерфейс SCI (RS-485)

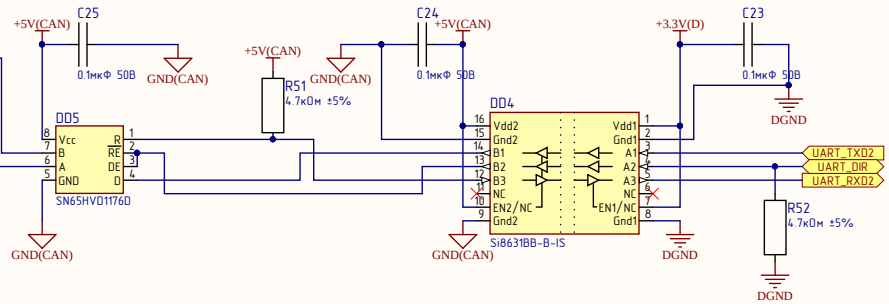

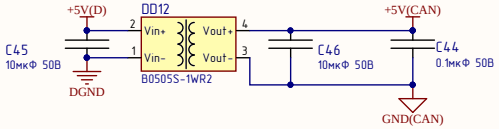

Интерфейс SPI

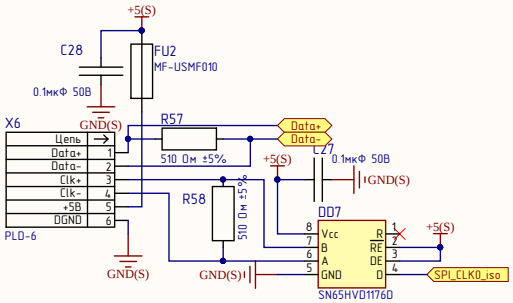

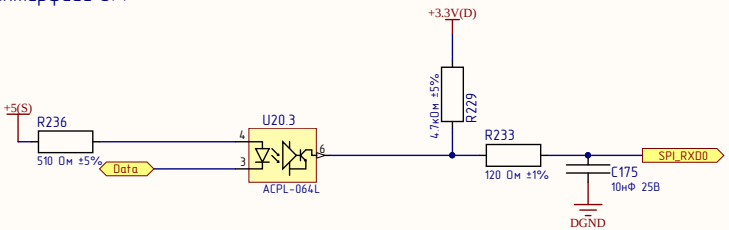

Изм.	Лист	№ докум.	Подп.	Дата

ВКФП.435221.342

Лист 2

Подп. и дата

Инв. № дубл.

Взам. инв. №

Подп. и дата

Инв. № подл.

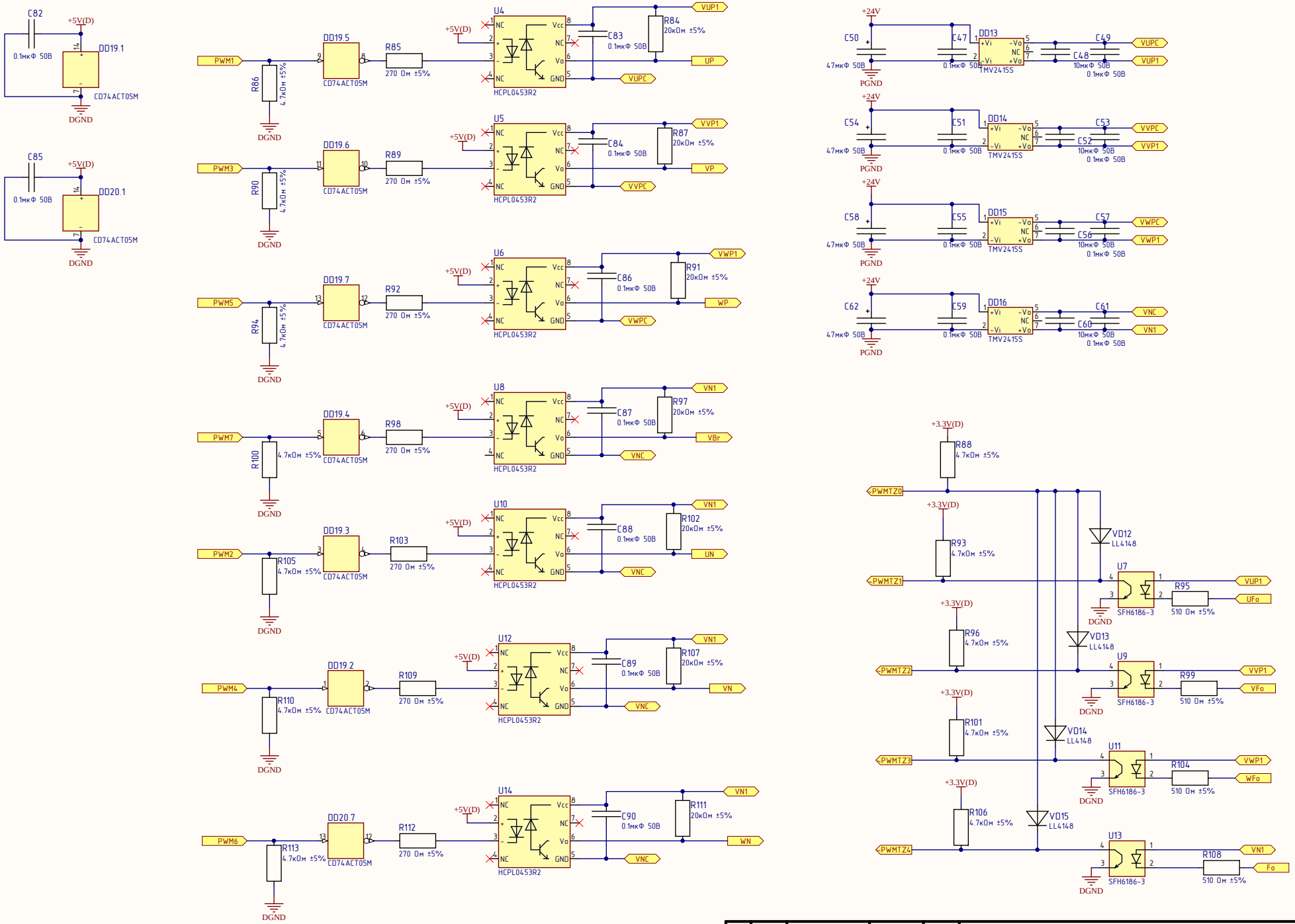

Изм.	Лист	№ докум.	Подп.	Дата	ВКФП.435221.342	Лист 3

Подп. и дата

Инв. № дубл.

Взам. инв. №

Подп. и дата

Инв. № подл.

Аналоговые входы

Внешние аналоговые входы

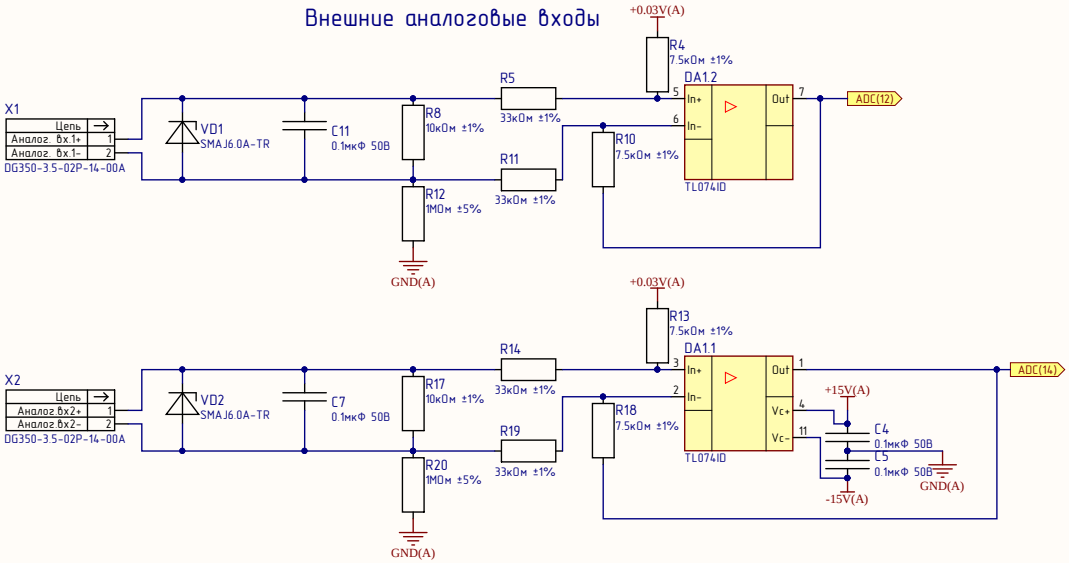

Подключение процессорной платы

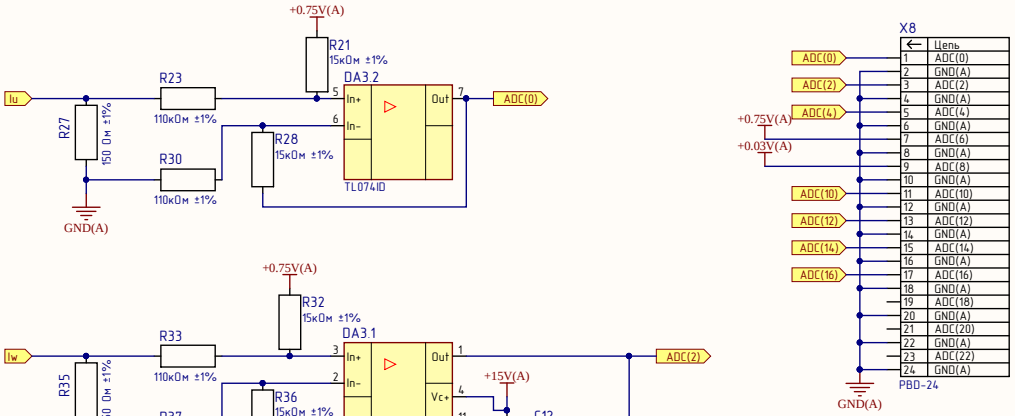

Внешний потенциометр

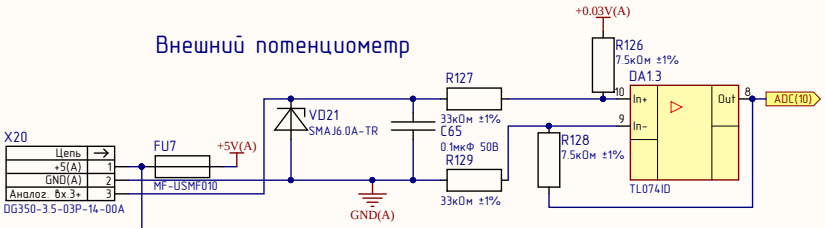

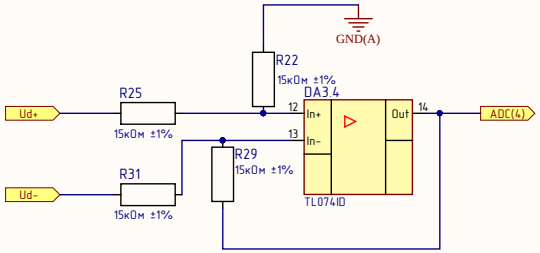

Датчик температуры

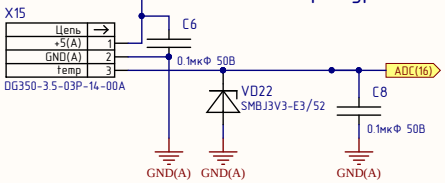

Формирование напряжений смещения

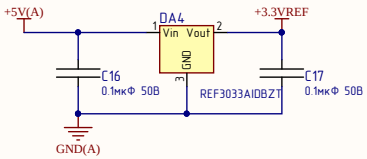

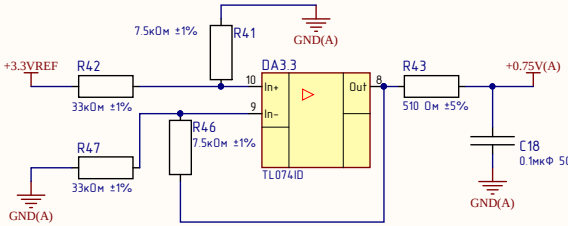

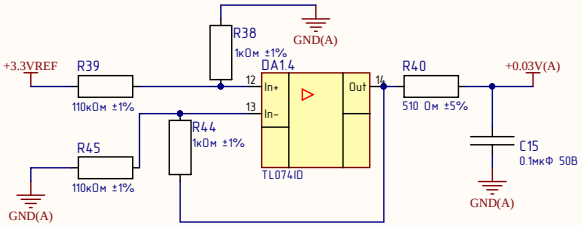

Изм.	Лист	№ докум.	Подп.	Дата

ВКФП.435221.342

Лист 4

Подп. и дата | Инв. № дубл. | Взам. инв. № | Подп. и дата | Инв. № подл.

Питание

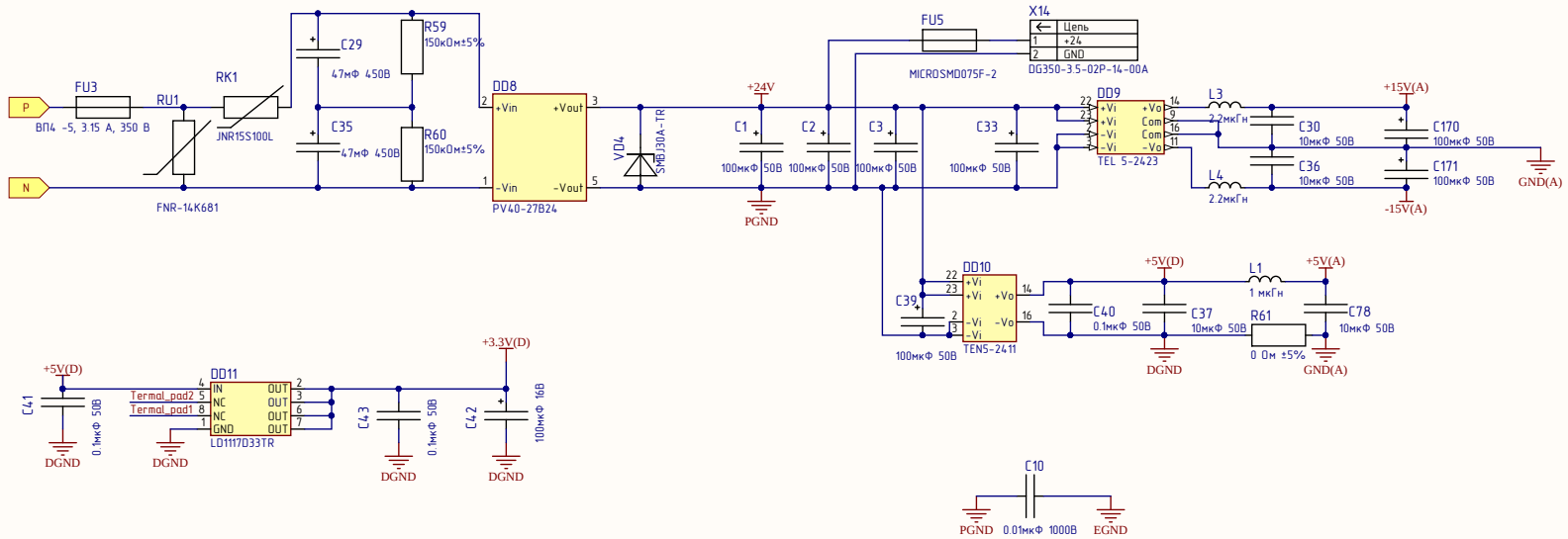

Подключение процессорной платы

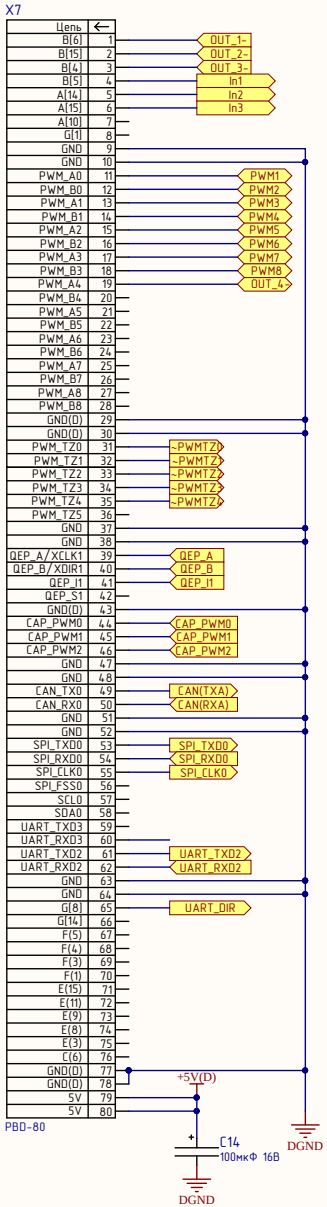

Светодиодная индикация

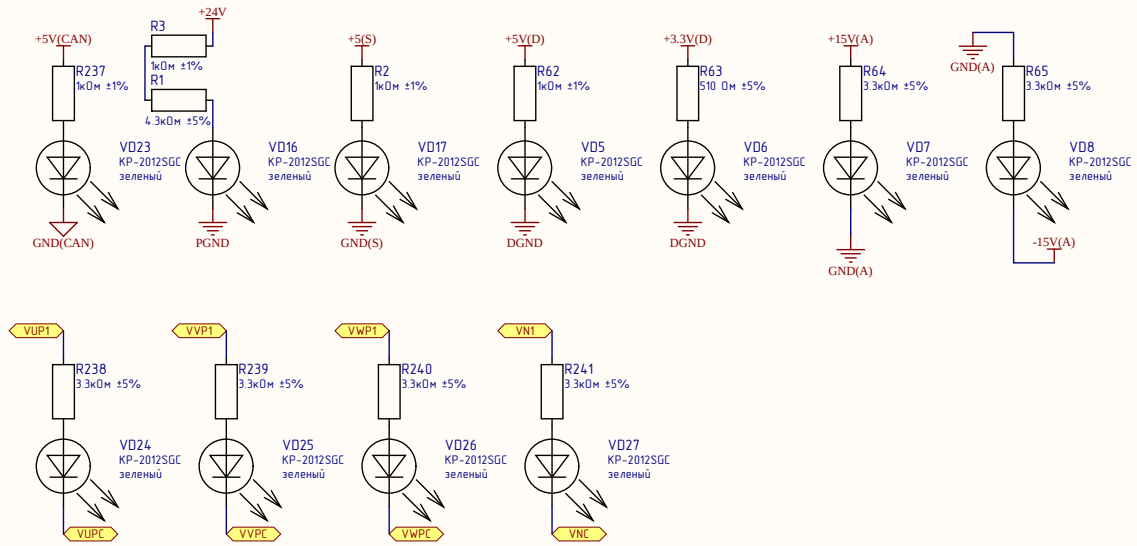

Изм.	Лист	№ докум.	Подп.	Дата

ВКФП.435221.342

Лист 5

Подп. и дата | Инв. № дубл. | Взам. инв. № | Подп. и дата | Инв. № подл.

Дискретные выходы

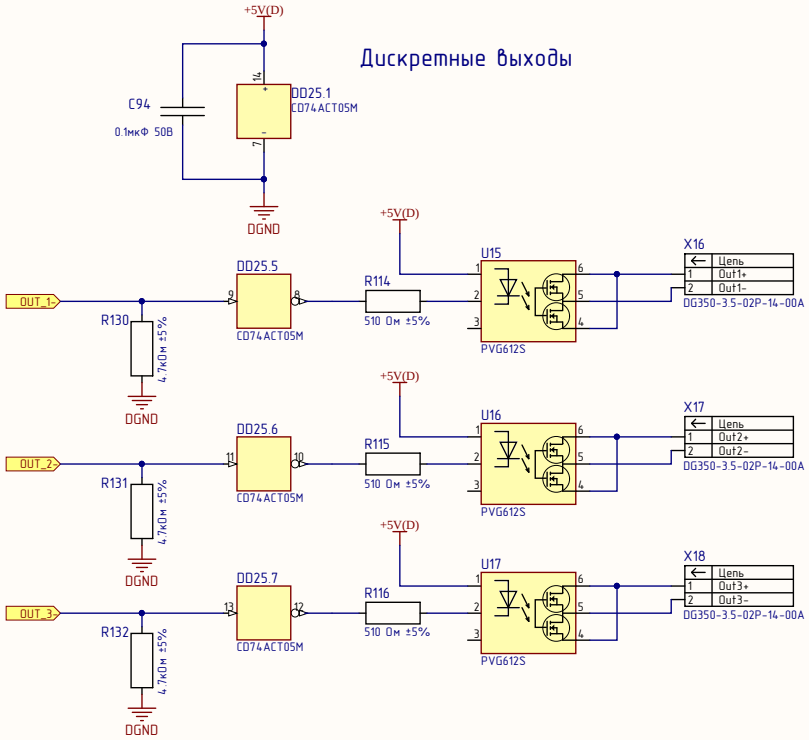

Дискретные входы

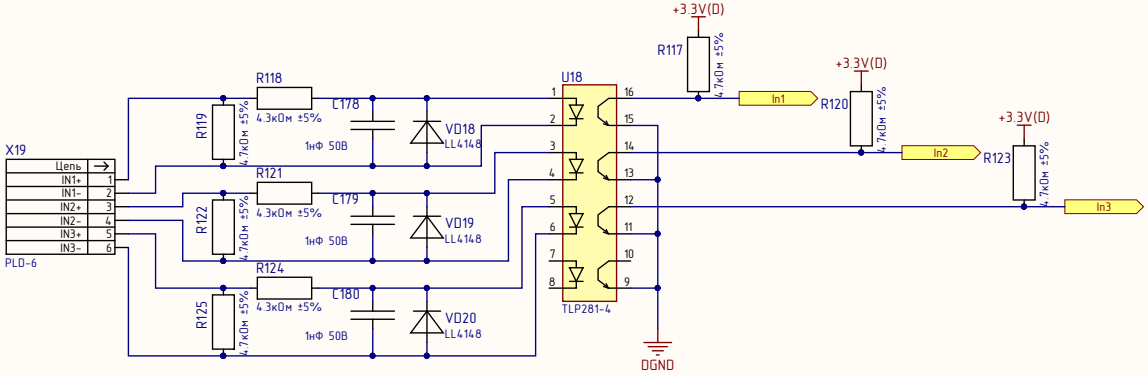

Управление схемой заряда ЗПТ

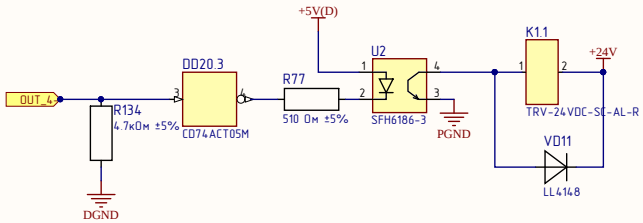

Управление внешним вентилятором

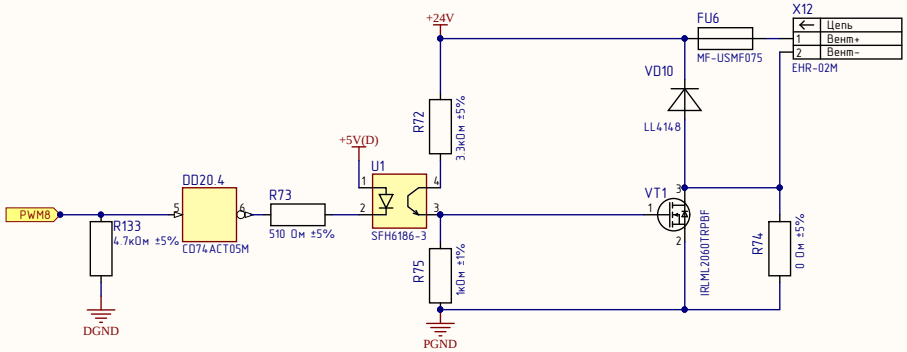

Изм.	Лист	№ докум.	Подп.	Дата	ВКФП.435221.342	Лист 6

Подп. и дата | Инв. № дубл. | Взам. инв. № | Подп. и дата | Инв. № подл.

Интерфейсы с датчиками положения вала ротора

Интерфейс с датчиком на элементах Холла

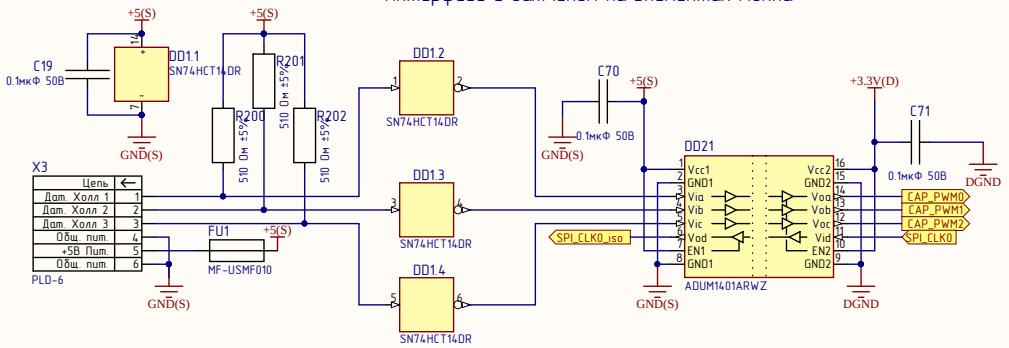

Интерфейс с инкрементальным энкодером

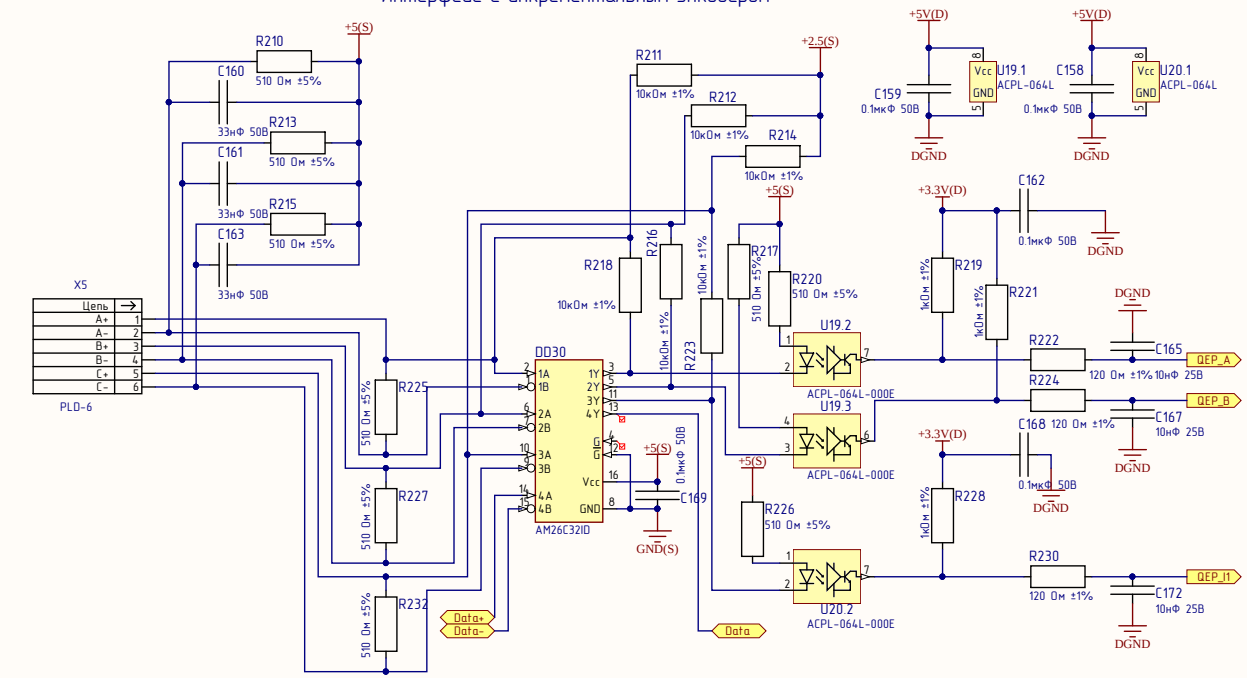

Питание датчиковых и интерфейсных цепей

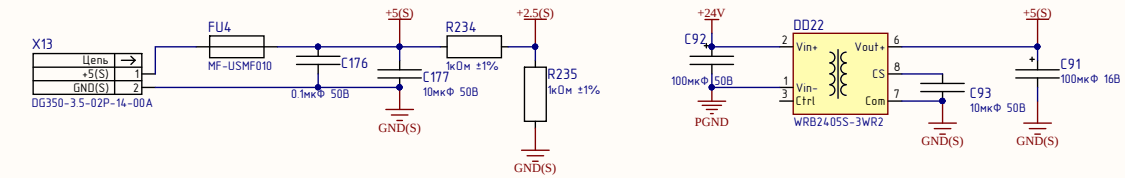

Изм.	Лист	№ докум.	Подп.	Дата	ВКФП.435221.342	Лист 7

Подп. и дата
Инв. № дубл.
Взам. инв. №
Подп. и дата
Инв. № подл.

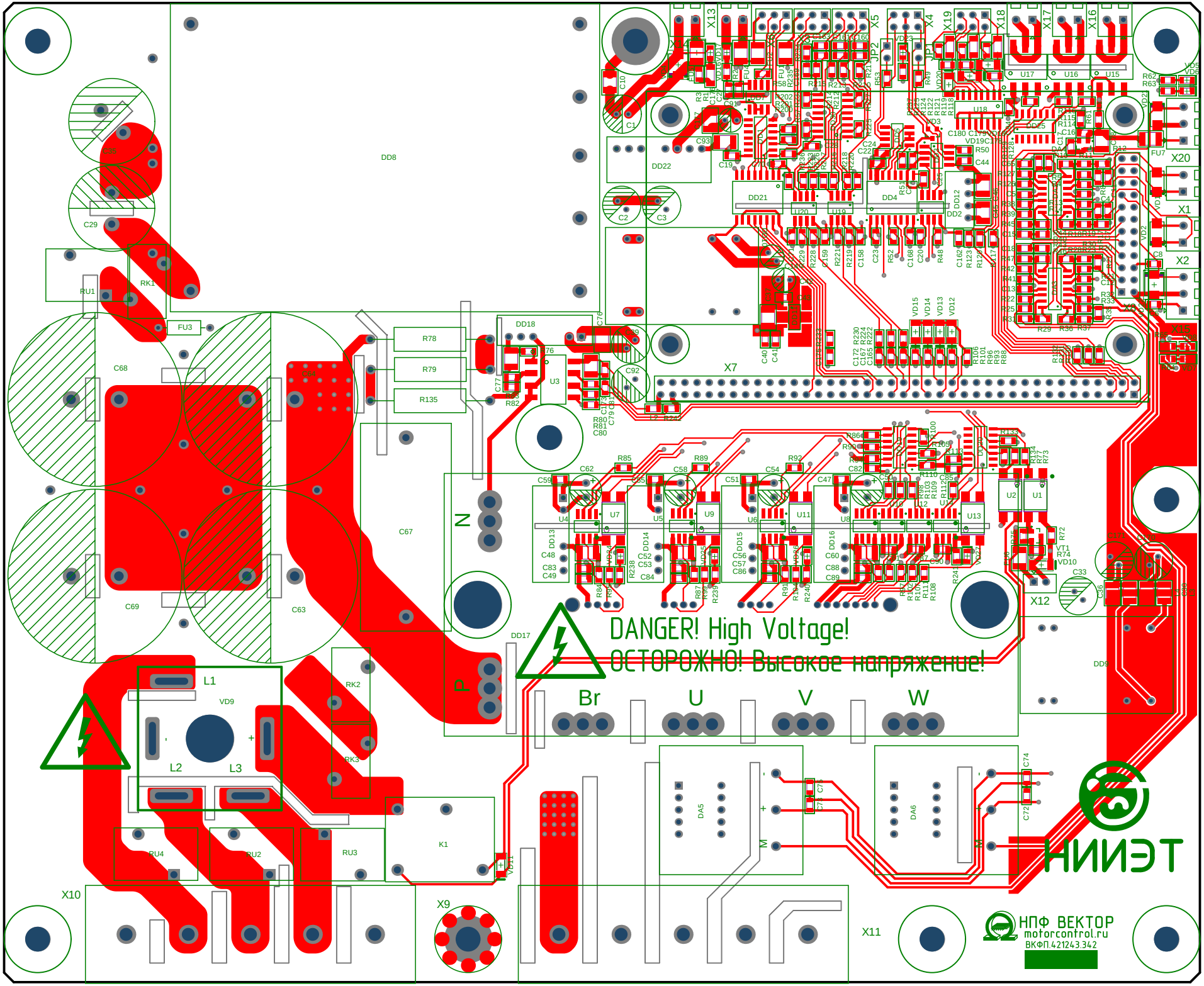
DANGER! High Voltage!
ОСТОРОЖНО! Высокое напряжение!
Br
U
V
W
N
P
L1
L2
L3
VD9
X7
X10
X9
X11
X12
X20
X1
X2
X15
K1
DD8
DD9
DD17
DD18
DD22
DD21
DD4
DD2
DD12
DD13
DD14
DD15
DD16
DA5
DA6
U3
U4
U5
U6
U7
U8
U9
U11
U12
U13
U15
U16
U17
U18
U19
U20
U1
U2
RU1
RU2
RU3
RU4
RK1
RK2
RK3
FU3
FU7
НИИЭТ
НПФ ВЕКТОР
motorcontrol.ru
ВКФП.421243.342